ROMA CAPITALE
MUNICIPIO XI

Dip. Programmazione ed Attuazione Urbanistica
Direzione Rigenerazione Urbana

AMBITO DI VALORIZZAZIONE B-12

Progettazione definitiva delle OO.PP. previste dal PdiR
approvato ai sensi degli artt. 27 e 30 della L. 457/78 con D.A.C. 84/2018

OPERA PUBBLICA O.P. 10

PROPONENTE: E.C.G. COSTRUZIONI s.r.l. in liquidazione
Via Ulisse 22 cap. 95124 Catania

E.C.G. COSTRUZIONI S.r.l.
95123 Catania
Part. IVA 04150130872

m28|studio — VIA DEL POZZUOLO 8 [MONTI] 00184 ROMA — TEL +39.06.58.000.89 WWW.M28STUDIO.IT — MAIL@M28STUDIO.IT P.IVA 09343701000

PROGETTISTI INCARICATI : Arch. Fabio Martellino, Arch. Vincenzo Paolini, Arch. Carlo Antonio Fayer
GRUPPO DI LAVORO: Giorgia Patriarca, Eleonora Martino, Barbara Baronetto

ARCHITETTO FABIO MARTELLINO N° 16192 SEZ. "A"

SERVIZI DI INGEGNERIA : R. Erre Consulting S.r.l.
Via Proust, 34 - 00143 Roma
tel +39 06 5051 2784
fax +39 06 6228 4922
email progetti@rr-consulting.it

Direttori Tecnici
Ing. Alberto Gaspari
Ing. Emiliano Gaspari
Gruppo di Lavoro
Ing. Margherita Di Virgilio
Ing. Domenico Nicastro
Ing. Fabrizia Fiumara
Geom. Roberto Aloisi
Sig. Gabriele Arena

CONSULENZE SPECIALISTICHE :

PLANIMETRIA ILLUMINAZIONE PUBBLICA E CAVIDOTTI STRADALI

DATA:	SCALA:	ELAB.
26 LUGLIO 2018	1:500	B12 OP10 PD IP 001 rev. 0

N° PROG	DATA	AGGIORNAMENTI
4		
3		
2		
1		

Legenda

- PERIMETRO O.P. 10
- Illuminazione pubblica ESISTENTE
- Illuminazione pubblica DA RIPOSIZIONARE
- Illuminazione pubblica DA REALIZZARE
- Sezionatore di linea
- Nuovi pozzetti per illuminazione pubblica
- Nuovo cavidotto I.P. n. 2 corrugati Ø 125 doppia parete. Classe di schiacciamento min. 450 N

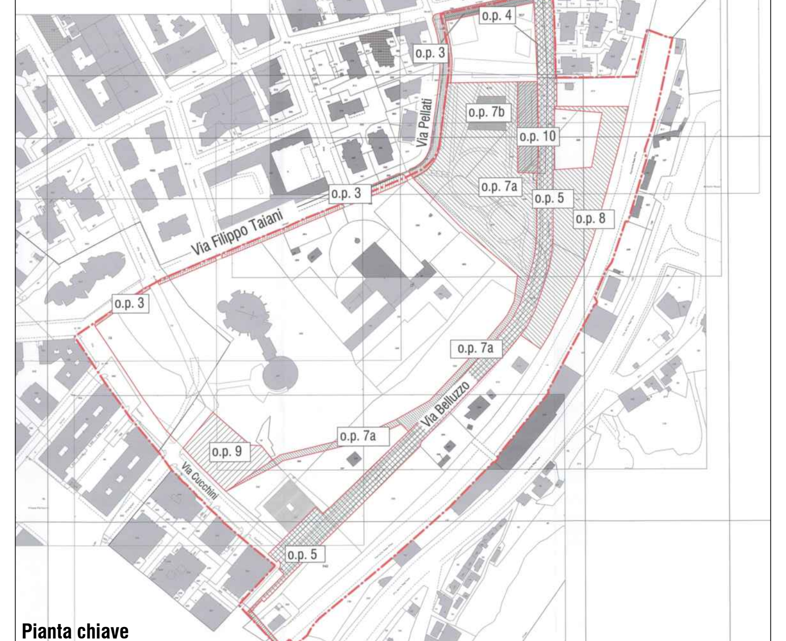

Pianta chiave
Scala 1:3.000

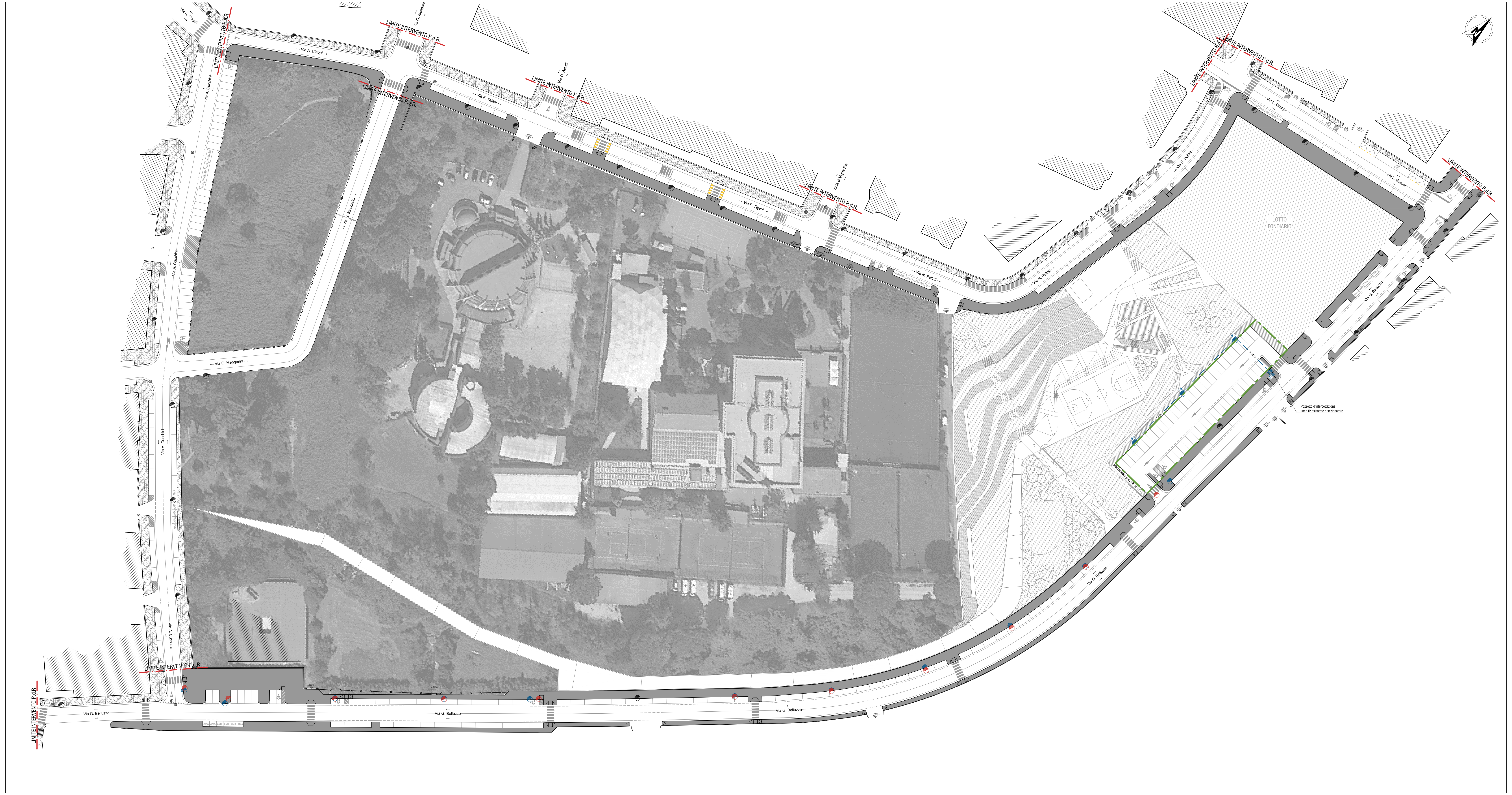

Scheda Tecnica — *Dimensione Blocchi di Fondazione*

BLOCCHI DI FONDAZIONE

N.B. Il posizionamento del sostegno deve essere eseguito secondo le norme CEI 11-47 e CEI 64.7/8 e DM 14_06_89 n.236 art.8.2.1
- distanza tra sostegno e cordonatura del marciapiede ≥ 0,5 m
- larghezza minima percorso pedonale ≥ 0,9 m

N.B. Il blocco di fondazione in calcestruzzo di cemento sarà realizzato secondo le seguenti specifiche:
0,8 mc di ghiaia
0,4 mc di sabbia
2 q.li di cemento 325

N.B. Il cavo montante di alimentazione deve essere protetto meccanicamente con tubo corrugato tipo Diflex in PVC Φ 25 mm dal tombino a 50 cm dopo l'asola del palo

TIPOLOGIA SOSTEGNO	DIMENSIONI A mm	B mm	C mm	D mm	E mm	VOLUME NETTO	NETTO PER PIENO	DIAMETRO mm BASE	TESTA	SPESSORE mm
VTR-5 m	900	900	1000	200	800		0,81	157	60	
VTR-7 m	1000	1000	1000	250	800		1,00	195	60	
VTR-9 m	1100	1100	1000	300	800		1,21	232	60	
VTR-11 m	1200	1200	1000	400	800		1,44	270	60	
H6	900	900	1000	150	800		0,81	128	60	3,6
E7	1000	1000	1000	200	800		1,00			
H8	1100	1100	1000	200	800		1,21	139,7	60	3,8
E9	1200	1200	1000	200	800		1,44			
E9/6	1200	1200	1000	200	800		1,44			
E9D	1200	1200	1000	200	800		1,44			
H10	1200	1200	1000	200	800		1,44	139,7	60	3,8
E11	1300	1300	1000	200	800		1,69			
E11D	1300	1300	1000	200	800		1,69			
H12	1300	1300	1000	250	800		1,69	168,3	60	4
Mannesmann 13 m	1600	1600	1900	400	1500		4,86	273	155	5,6
H17 2 Tronchi	1600	1600	1400	400	1200		3,58	328	193	3,0
H17 Rastremato	1600	1600	2100	400	2000		5,37			
C40	900	900	1000	200	800		0,81			
C50	1300	1300	2200	300	2000		3,72			
Vedi nota (A)	700	700	1000	200	800		0,49			
Candelabro Villa Umberto	700	700	1000	250	800		0,49			
A30	2000	2000	2000	200	800		8,00			
PALO GARDEN	900	900	1000	200	800		0,81			
LUTECIA	Blocchi di fondazione simili ai corrispondenti sostegni conici in acciaio									
HESTIA' + CONDOR	Per sostegni con H <= 8 m blocchi di fondazione simili ai corrispondenti sostegni conici in acciaio									
	Per sostegni con H>8m blocchi di fondazione simili ai corrispondenti sostegni conici in acciaio ma con D=250 mm									
Nota (A)	Candelabro: Gianicolo-Pincio-Castel Fusano-Via del Mare									

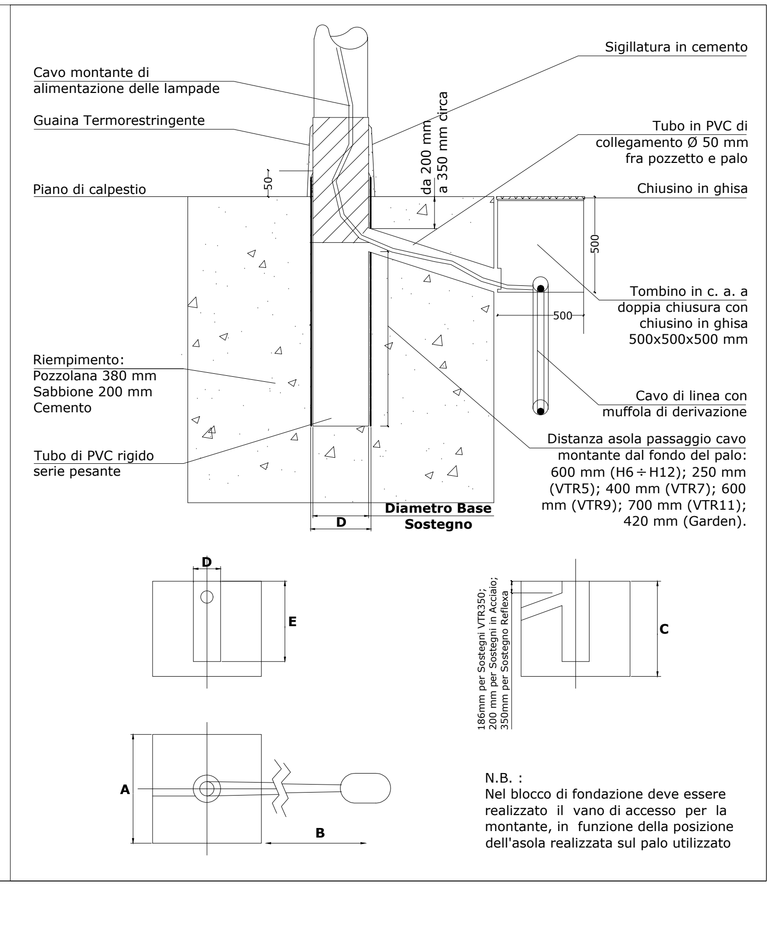

BLOCCHI DI FONDAZIONE PALI DI SOSTEGNO ILLUMINAZIONE PUBBLICA

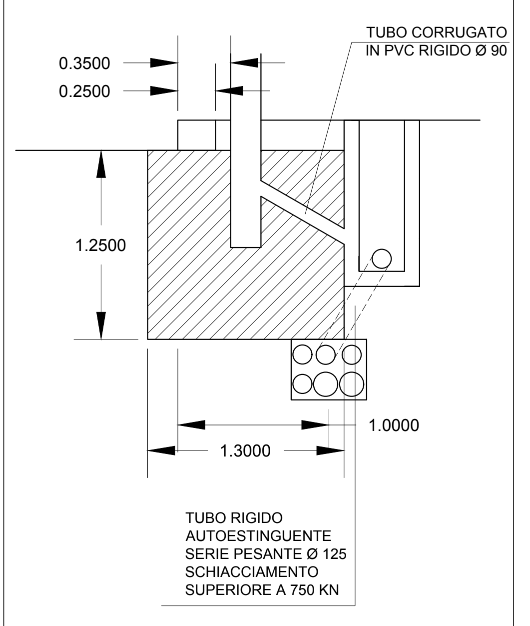

PARTICOLARE CAVIDOTTI SCALA 1:25

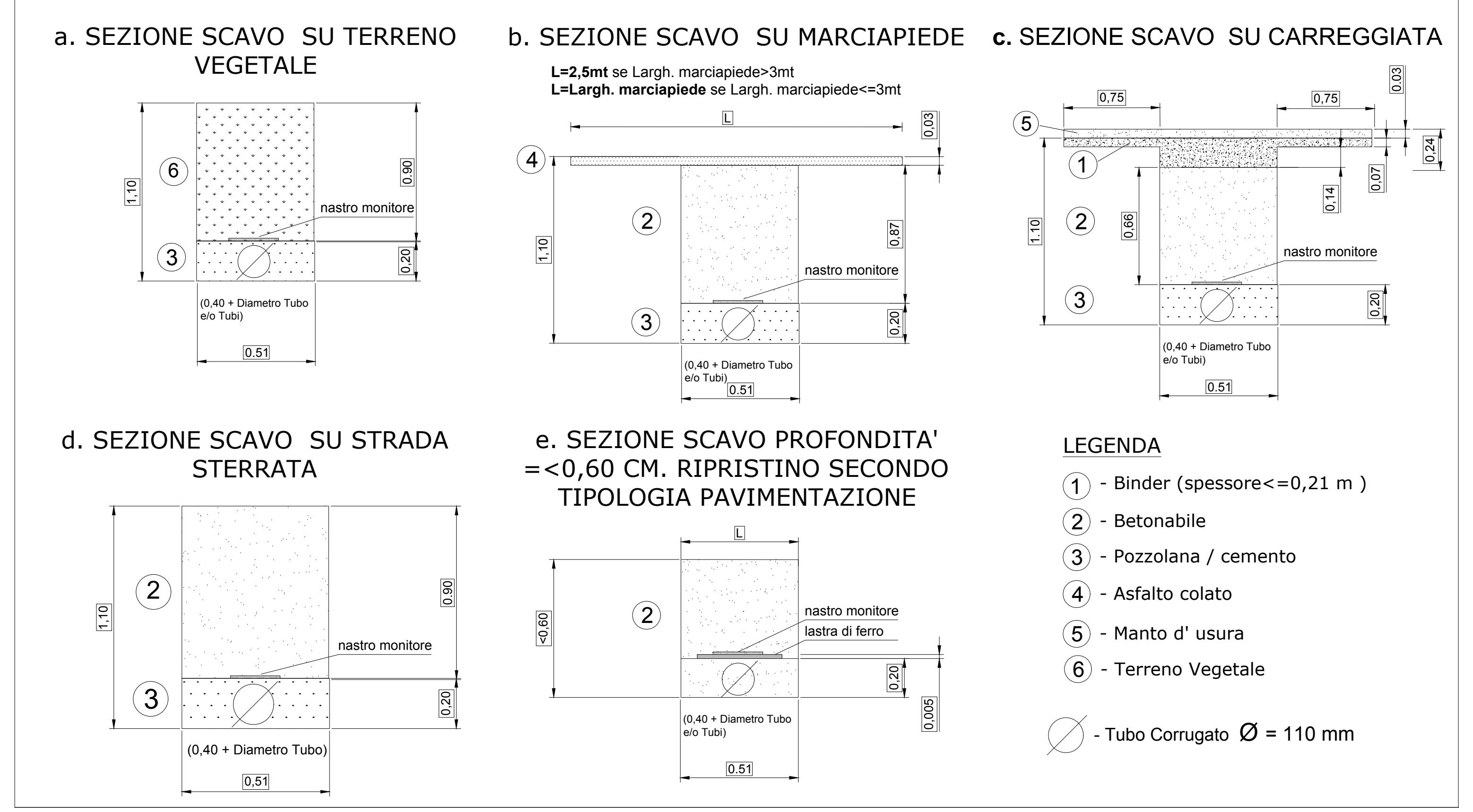

LEGENDA

1. - Binder (spessore<=0,21 m)
2. - Betonabile
3. - Pozzolana / cemento
4. - Asfalto colato
5. - Manto d' usura
6. - Terreno Vegetale

- Tubo Corrugato Ø = 110 mm

SEZIONI DI SCAVO PER POSA CORRUGATI ILLIMINAZIONE PUBBLICA

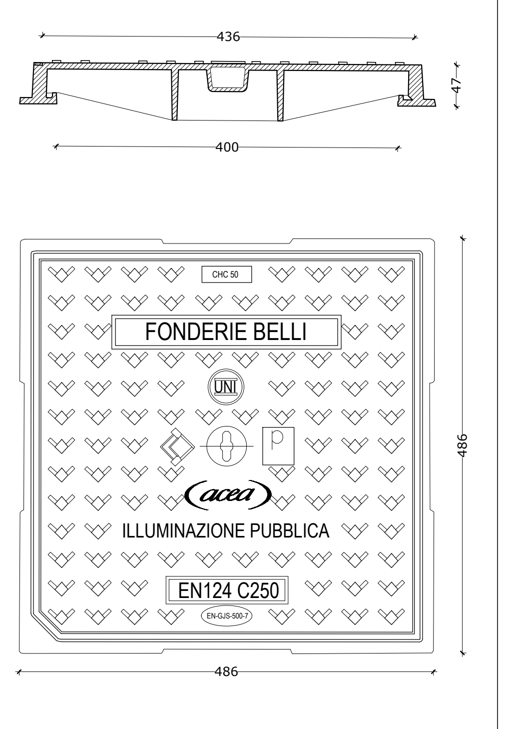

CHIUSINO IN GHISA C250 I.P.